Einbauanleitung

0154.16.34
Ausgabe: 06/2010

ACO Showerboard

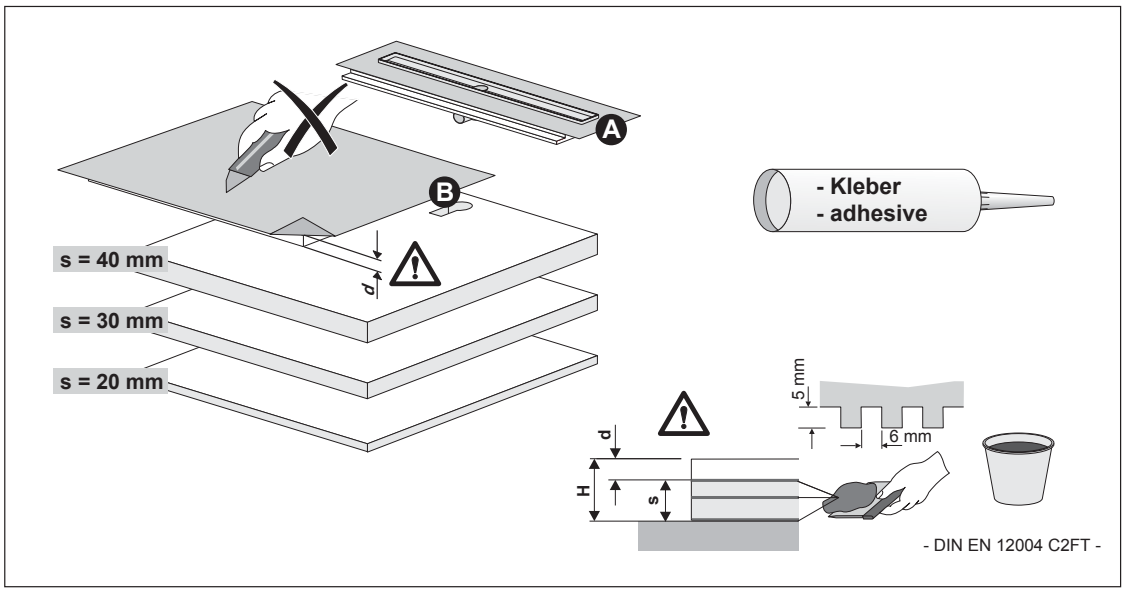

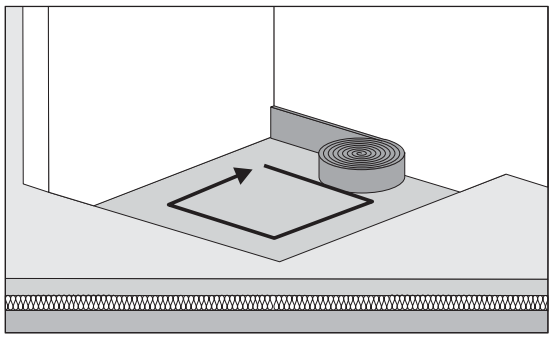

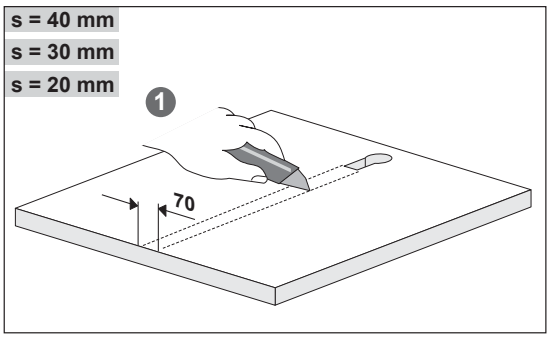

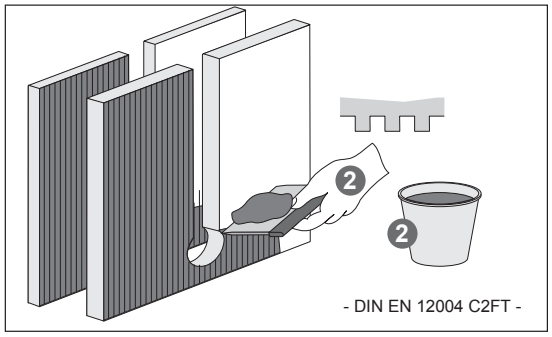

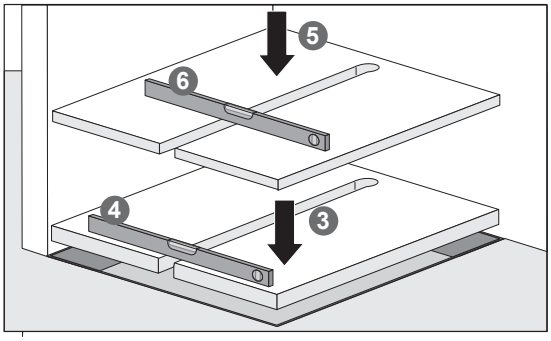

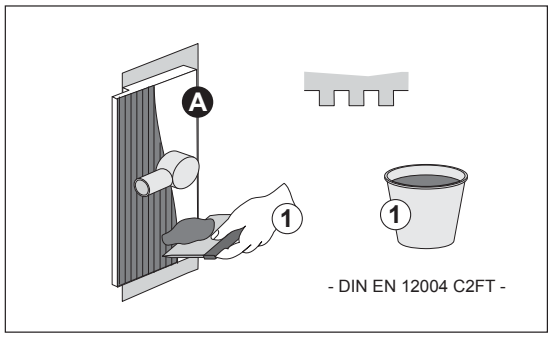

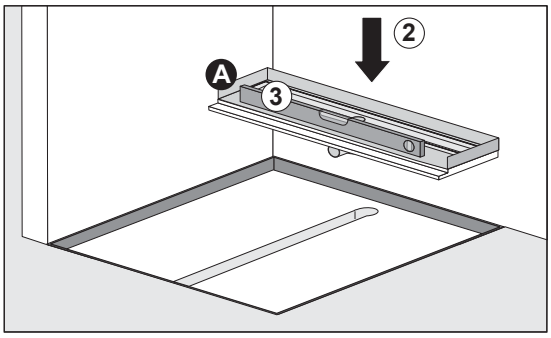

Service-Line Tel. +49 (0) 36965 819–0
Fax +49 (0) 36965 819–361

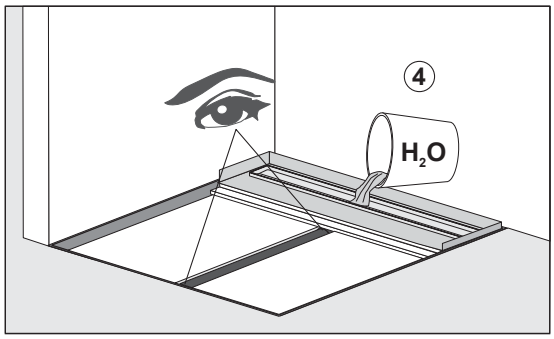
4
H_2O

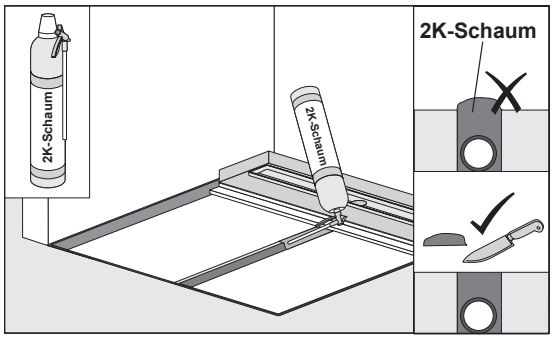
2K-Schaum
2K-Schaum
2K-Schaum

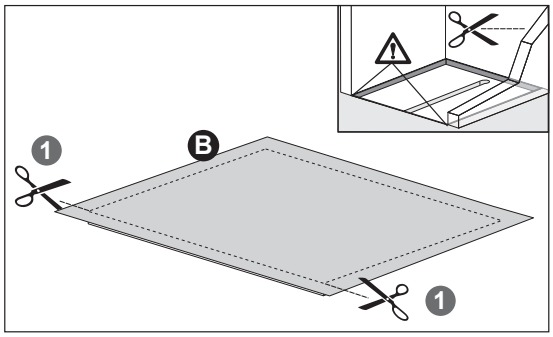
1
B
1

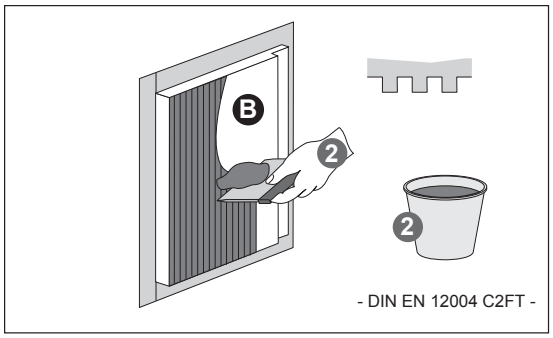
B
2
2
- DIN EN 12004 C2FT -

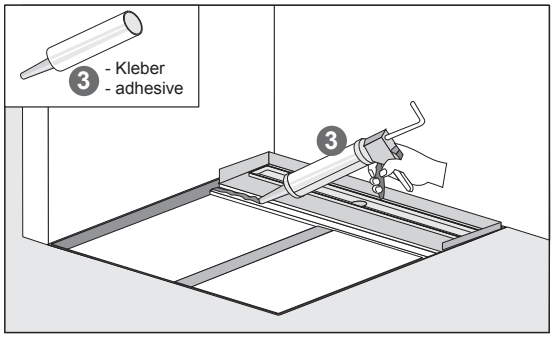
3 - Kleber
- adhesive
3

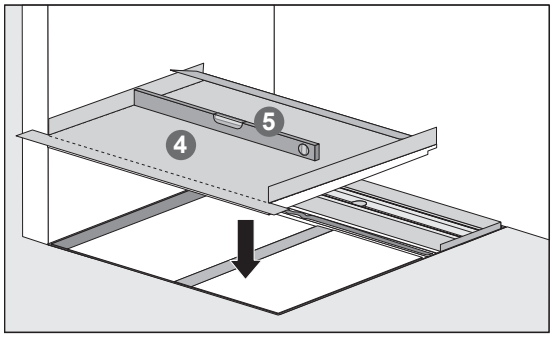
5
4

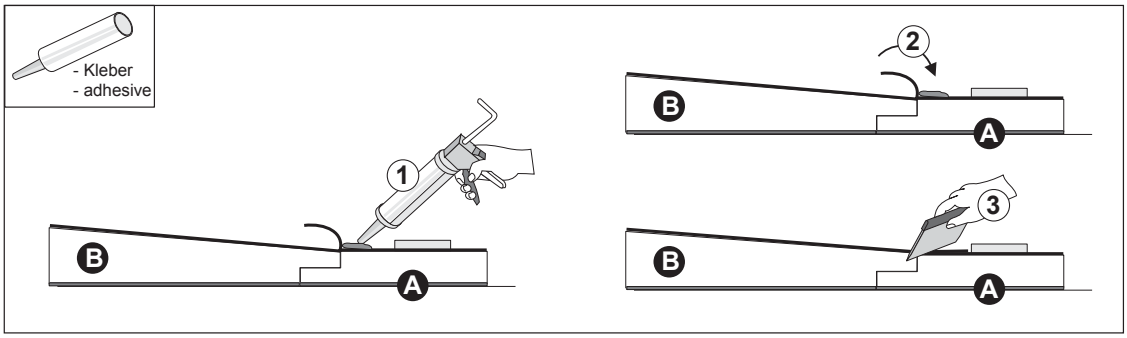
- Kleber
- adhesive
1
B
A
2
B
A
3
B
A

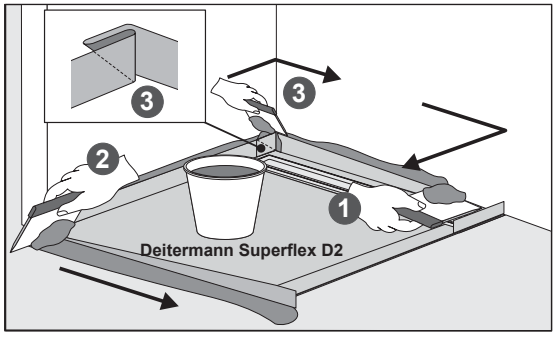
3
3
2
1
Deitermann Superflex D2

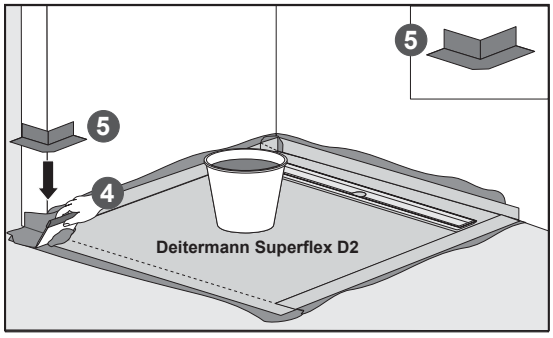
5
5
4
Deitermann Superflex D2

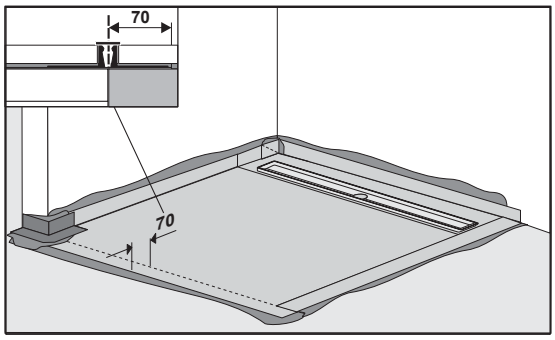

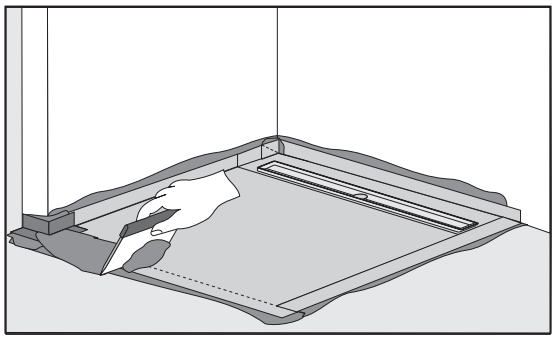

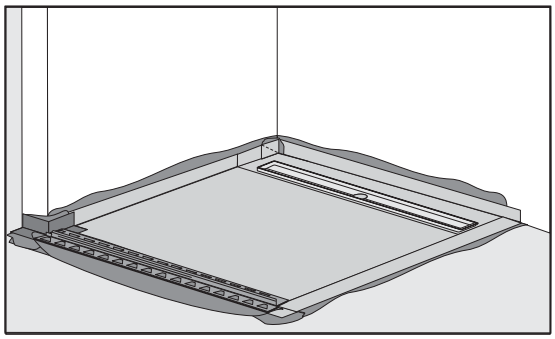

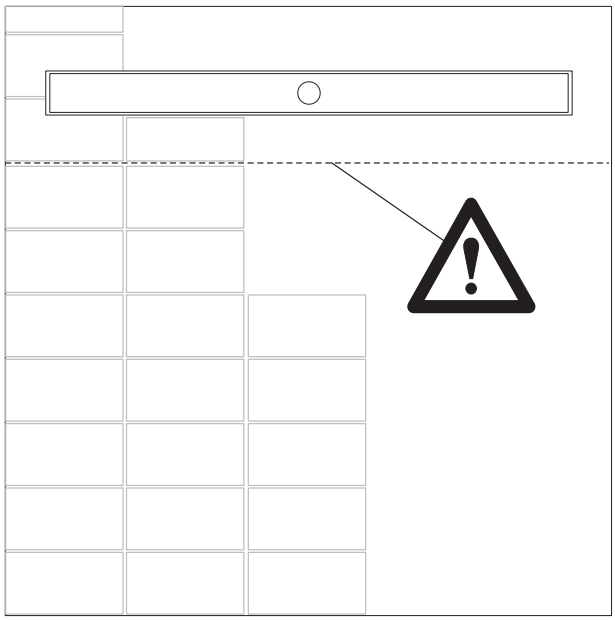

Fliesenspiegel

≥ 5 x 5 cm

≥ 2 x 2 cm

ACO Passavant GmbH

Im Gewerbepark 11c
36457 Stadtlengsfeld
Tel. 036965 819–0
Fax 036965 819–361
www.aco-haustechnik.de

Die ACO Gruppe. Auf eine starke Familie ist Verlass.